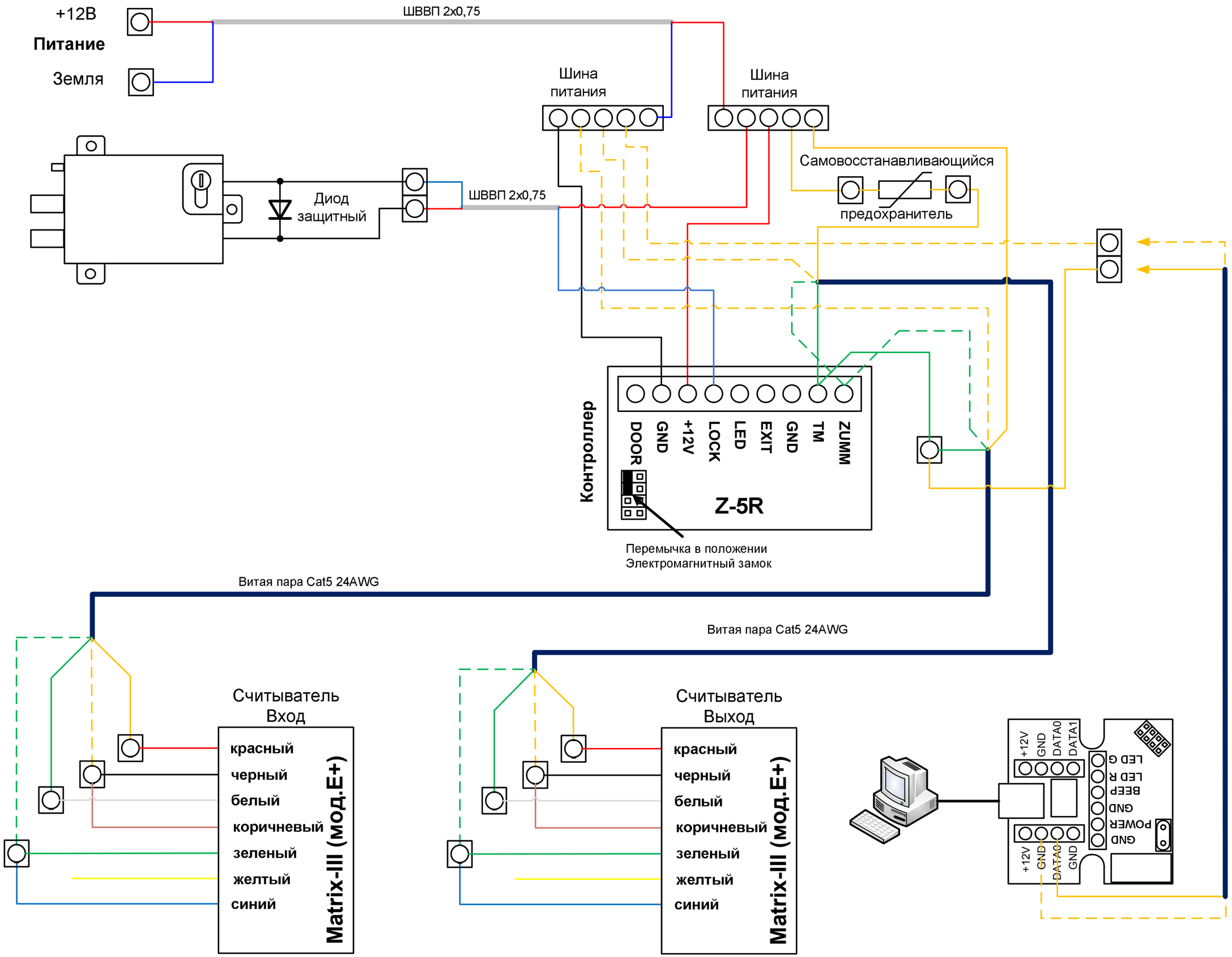
+12В
Питание
Земля
ШВВП 2х0,75
Шина питания
Шина питания
Самовосстанавливающийся предохранитель
Диод защитный
ШВВП 2х0,75
Контроллер
DOOR
GND
+12V
LOCK
LED
EXIT
GND
TM
ZUMM
Z-5R
Перемычка в положении Электромагнитный замок
Витая пара Cat5 24AWG
Витая пара Cat5 24AWG
Считыватель Вход
красный
черный
белый
коричневый
зеленый
желтый
синий
Matrix-III (мод.E+)
Считыватель Выход
красный
черный
белый
коричневый
зеленый
желтый
синий
Matrix-III (мод.E+)
+12V
GND
DATA0
DATA1
LED G
LED R
BEEP
GND
POWER
GND
+12V
GND
DATA0
GND