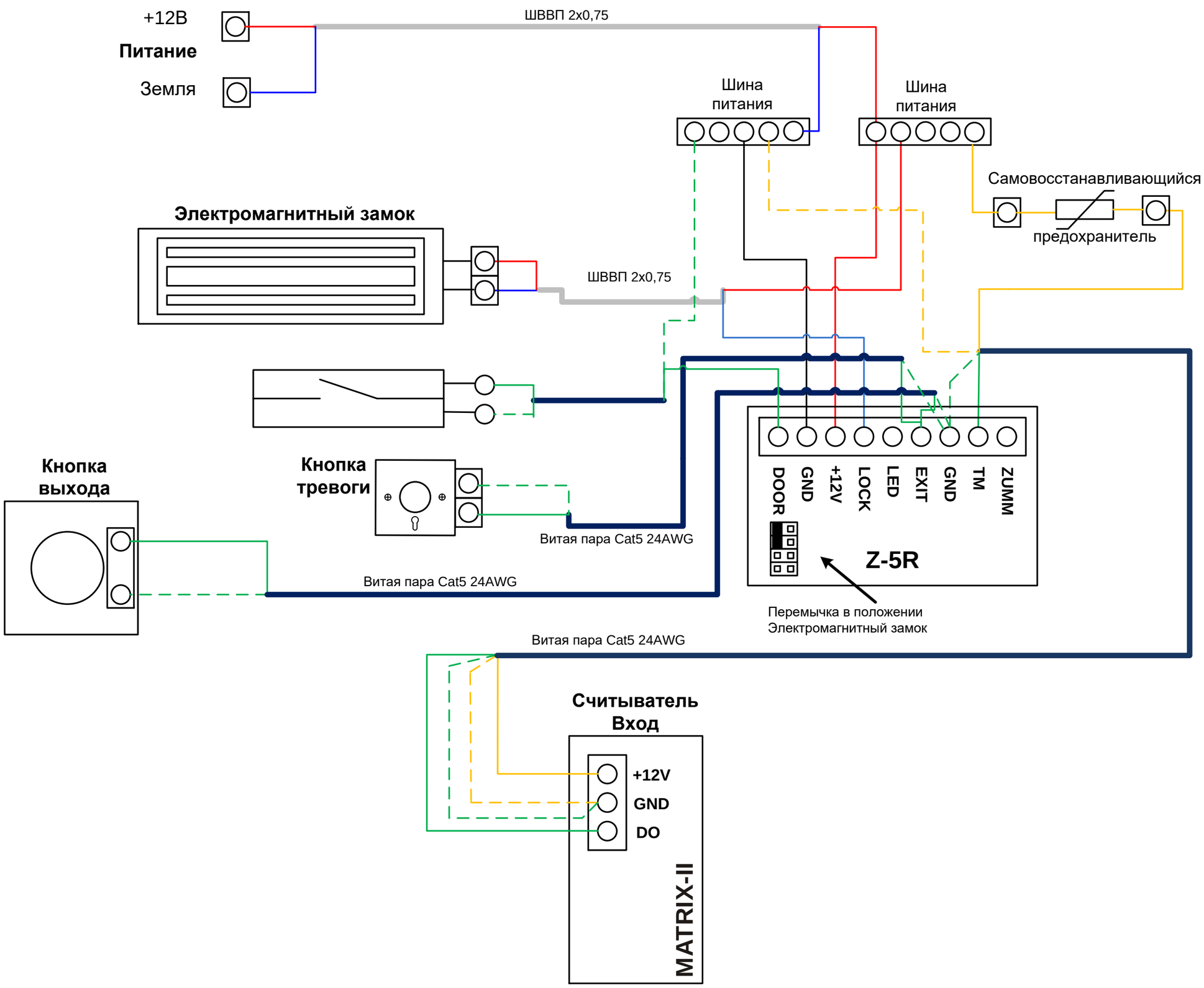
+12В
Питание
Земля
ШВВП 2х0,75
Шина питания
Шина питания
Самовосстанавливающийся предохранитель
Электромагнитный замок
ШВВП 2х0,75
Кнопка выхода
Кнопка тревоги
Витая пара Cat5 24AWG
Витая пара Cat5 24AWG
DOOR
GND
+12V
LOCK
LED
EXIT
GND
TM
ZUMM
Z-5R
Перемычка в положении Электромагнитный замок
Витая пара Cat5 24AWG
Считыватель Вход
+12V
GND
DO
MATRIX-II