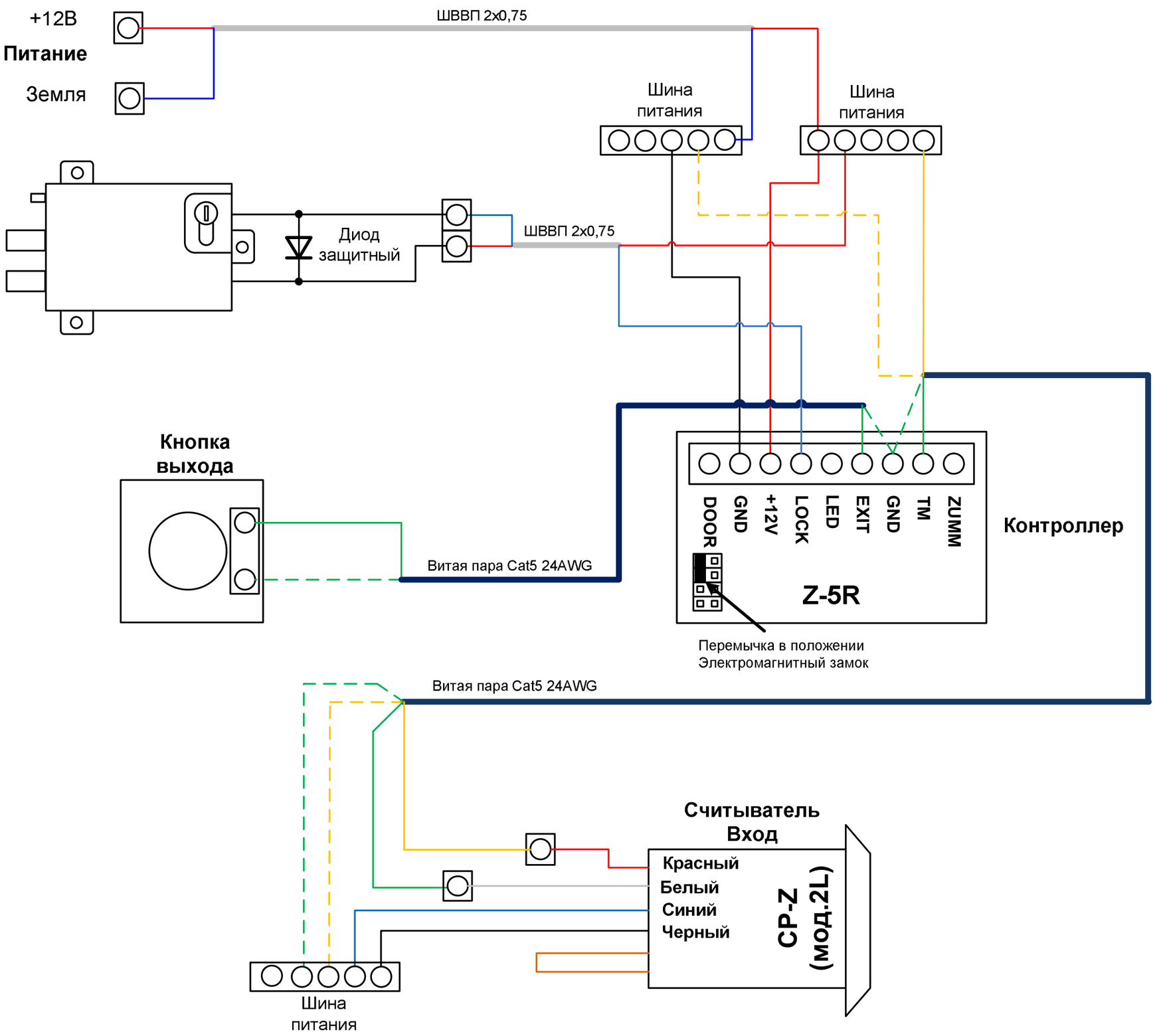
+12В
Питание
Земля
ШВВП 2х0,75
Шина питания
Шина питания
Диод защитный
ШВВП 2х0,75
Кнопка выхода
Витая пара Cat5 24AWG
DOOR
GND
+12V
LOCK
LED
EXIT
GND
TM
ZUMM
Z-5R
Контроллер
Перемычка в положении Электромагнитный замок
Витая пара Cat5 24AWG
Считыватель Вход
Красный
Белый
Синий
Черный
CP-Z (мод.2L)
Шина питания