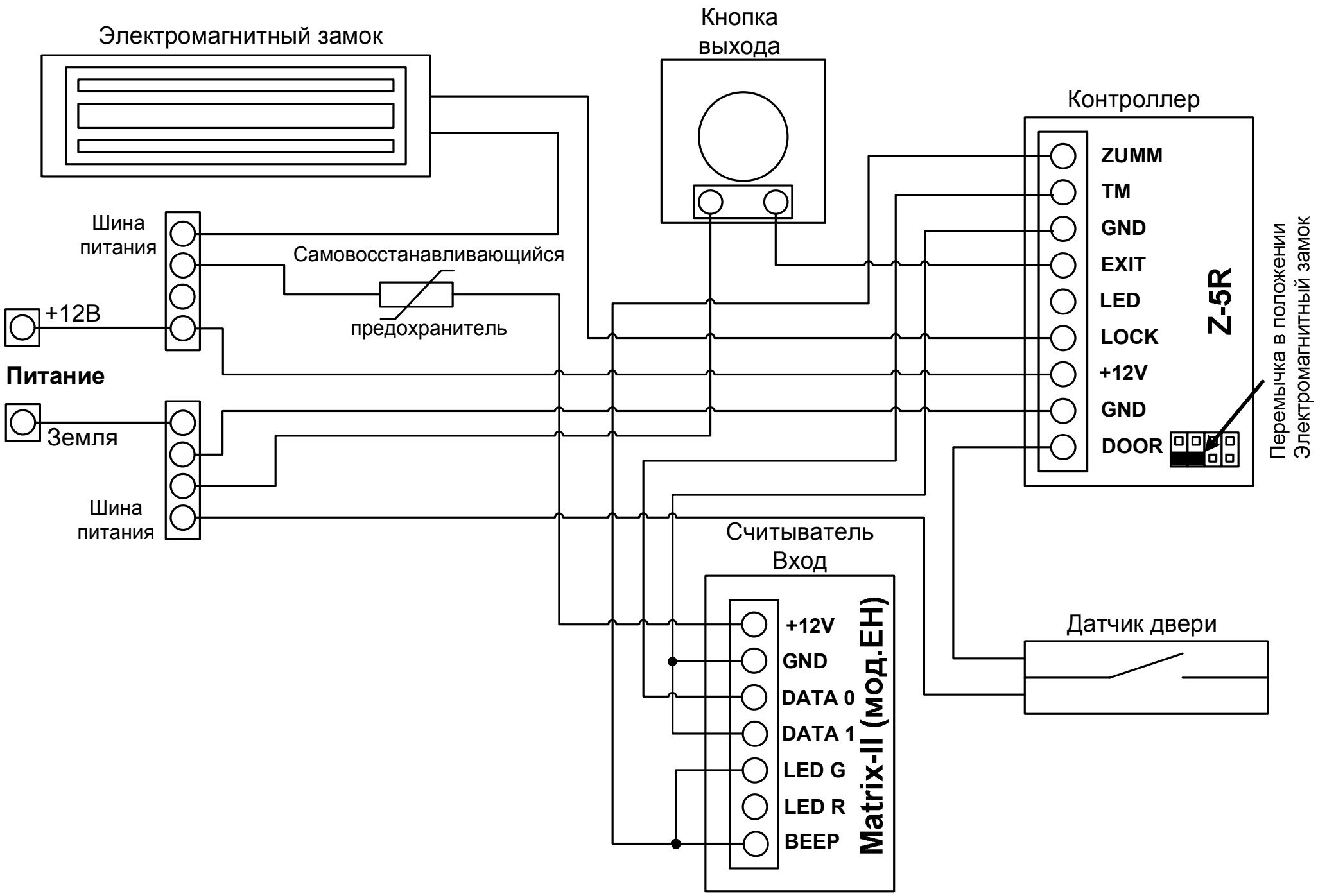
Электромагнитный замок
Кнопка выхода
Контроллер
ZUMM
TM
GND
EXIT
LED
LOCK
+12V
GND
DOOR
Z-5R
Перемычка в положении Электромагнитный замок
Шина питания
Самовосстанавливающийся предохранитель
+12В
Питание
Земля
Шина питания
Считыватель Вход
+12V
GND
DATA 0
DATA 1
LED G
LED R
BEEP
Matrix-II (мод.EH)
Датчик двери