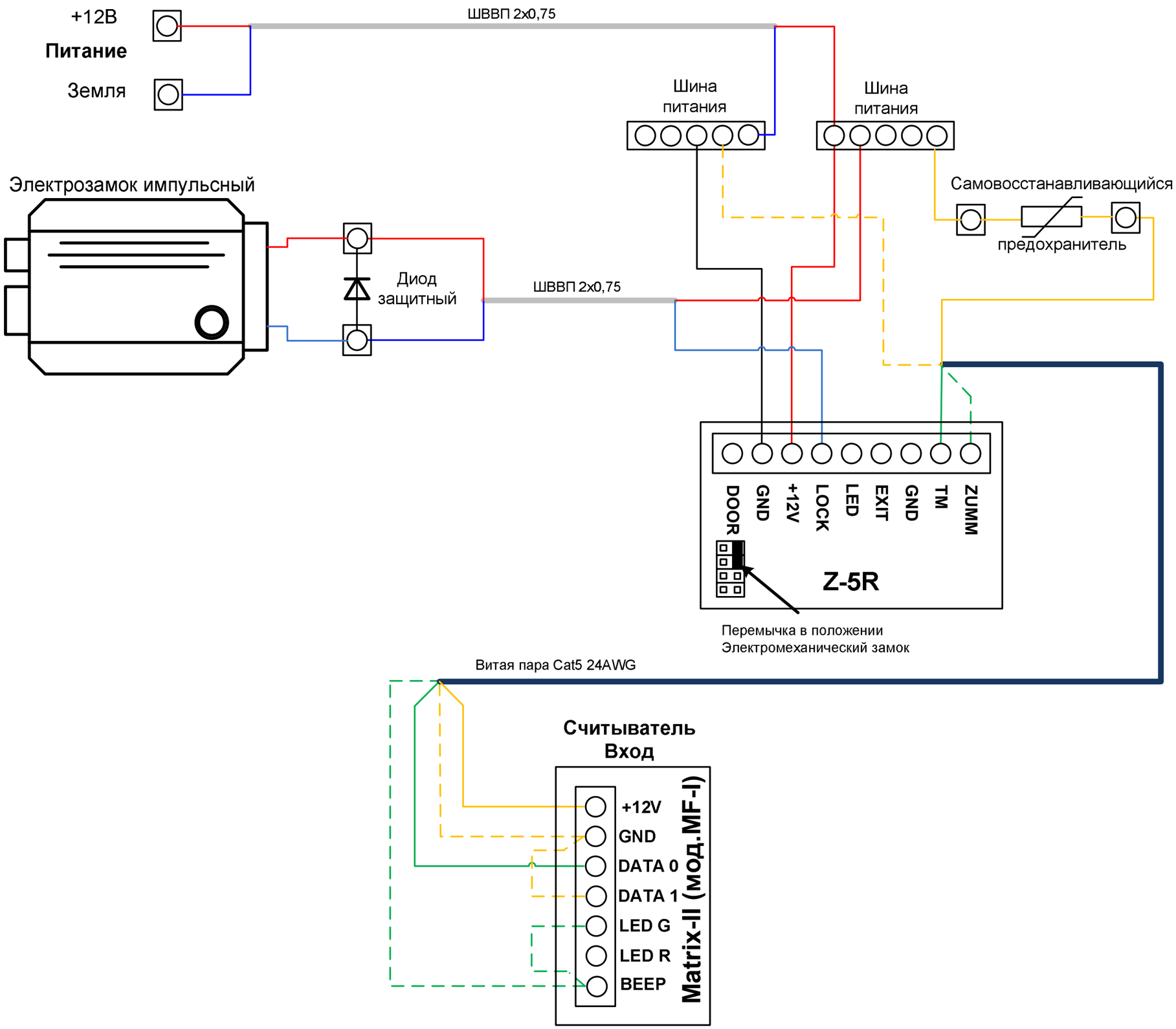
+12В
Питание
Земля
ШВВП 2х0,75
Шина питания
Шина питания
Электрозамок импульсный
Диод защитный
ШВВП 2х0,75
Самовосстанавливающийся предохранитель
DOOR
GND
+12V
LOCK
LED
EXIT
GND
TM
ZUMM
Z-5R
Перемычка в положении Электромеханический замок
Витая пара Cat5 24AWG
Считыватель Вход
+12V
GND
DATA 0
DATA 1
LED G
LED R
BEEP
Matrix-II (мод.MF-I)