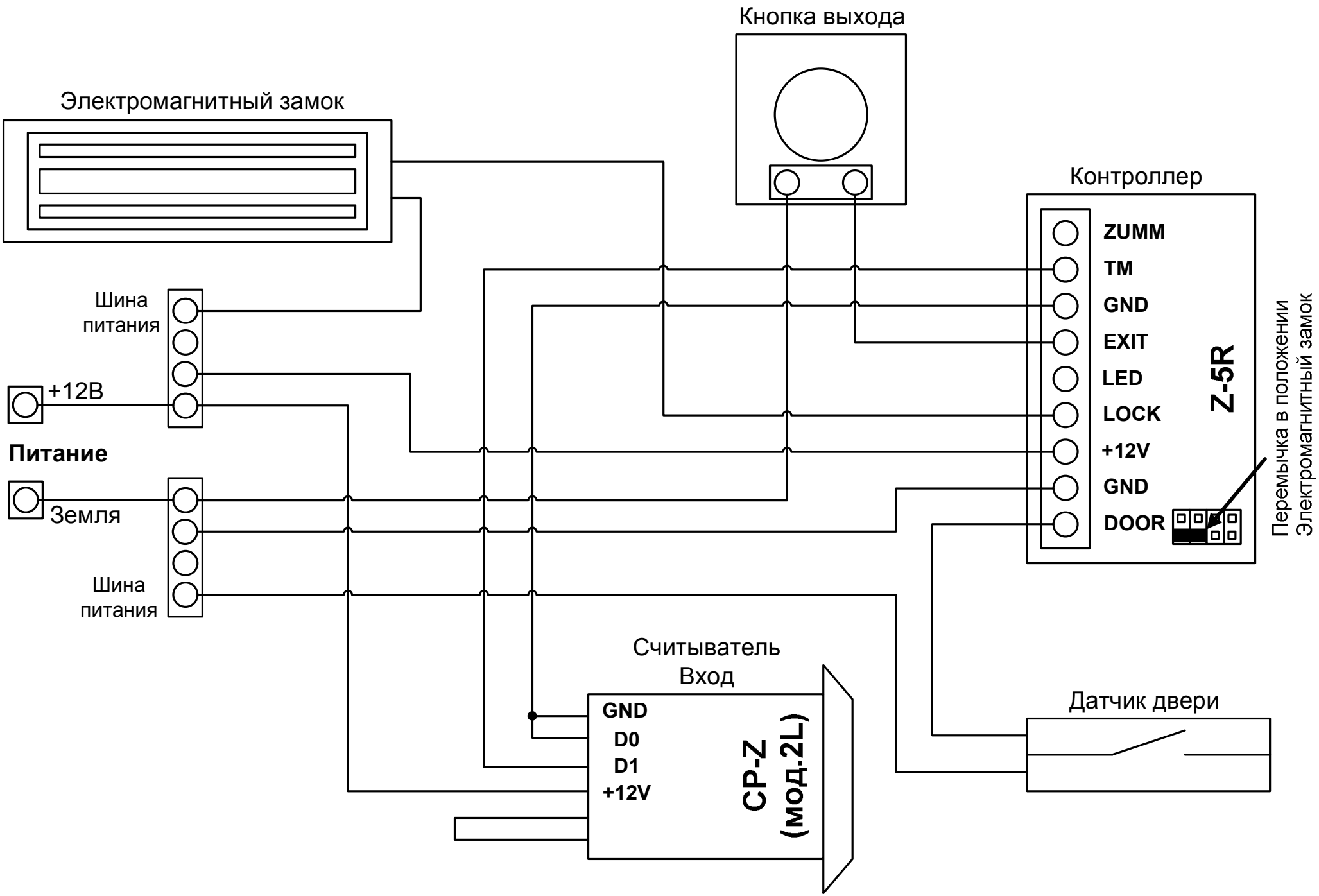
Кнопка выхода
Электромагнитный замок
Контроллер
ZUMM
TM
GND
EXIT
LED
LOCK
+12V
GND
DOOR
Z-5R
Перемычка в положении
Электромагнитный замок
Шина
питания
+12В
Питание
Земля
Шина
питания
Считыватель
Вход
GND
D0
D1
+12V
CP-Z
(мод.2L)
Датчик двери