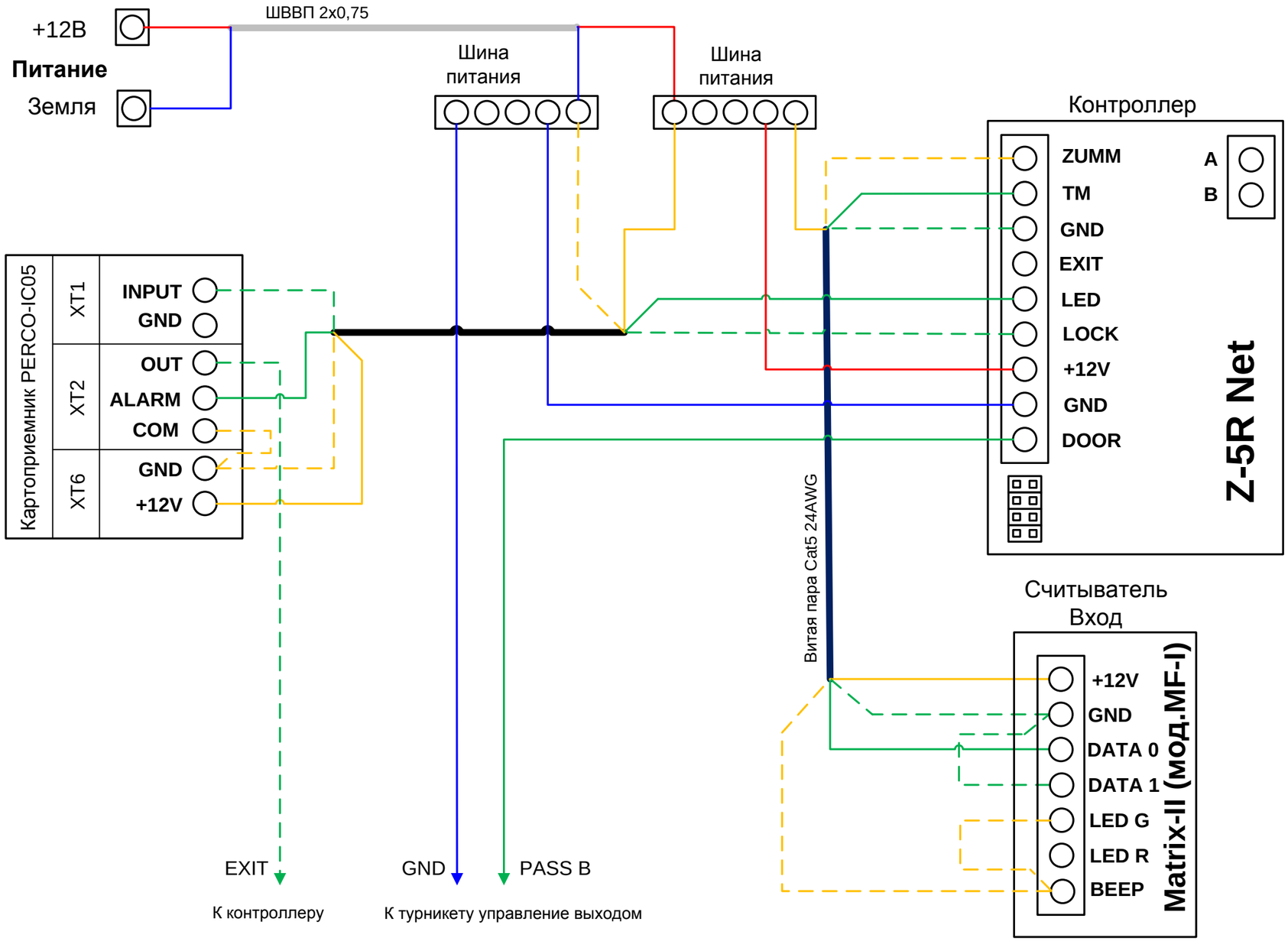
+12В
Питание
Земля
ШВВП 2х0,75
Шина питания
Шина питания
Контроллер
ZUMM
TM
GND
EXIT
LED
LOCK
+12V
GND
DOOR
A
B
Z-5R Net
Картоприемник PERCO-IC05
XT1
INPUT
GND
XT2
OUT
ALARM
COM
XT6
GND
+12V
Витая пара Cat5 24AWG
Считыватель
Вход
+12V
GND
DATA 0
DATA 1
LED G
LED R
BEEP
Matrix-II (мод.MF-I)
EXIT
К контроллеру
GND
PASS B
К турникету управление выходом