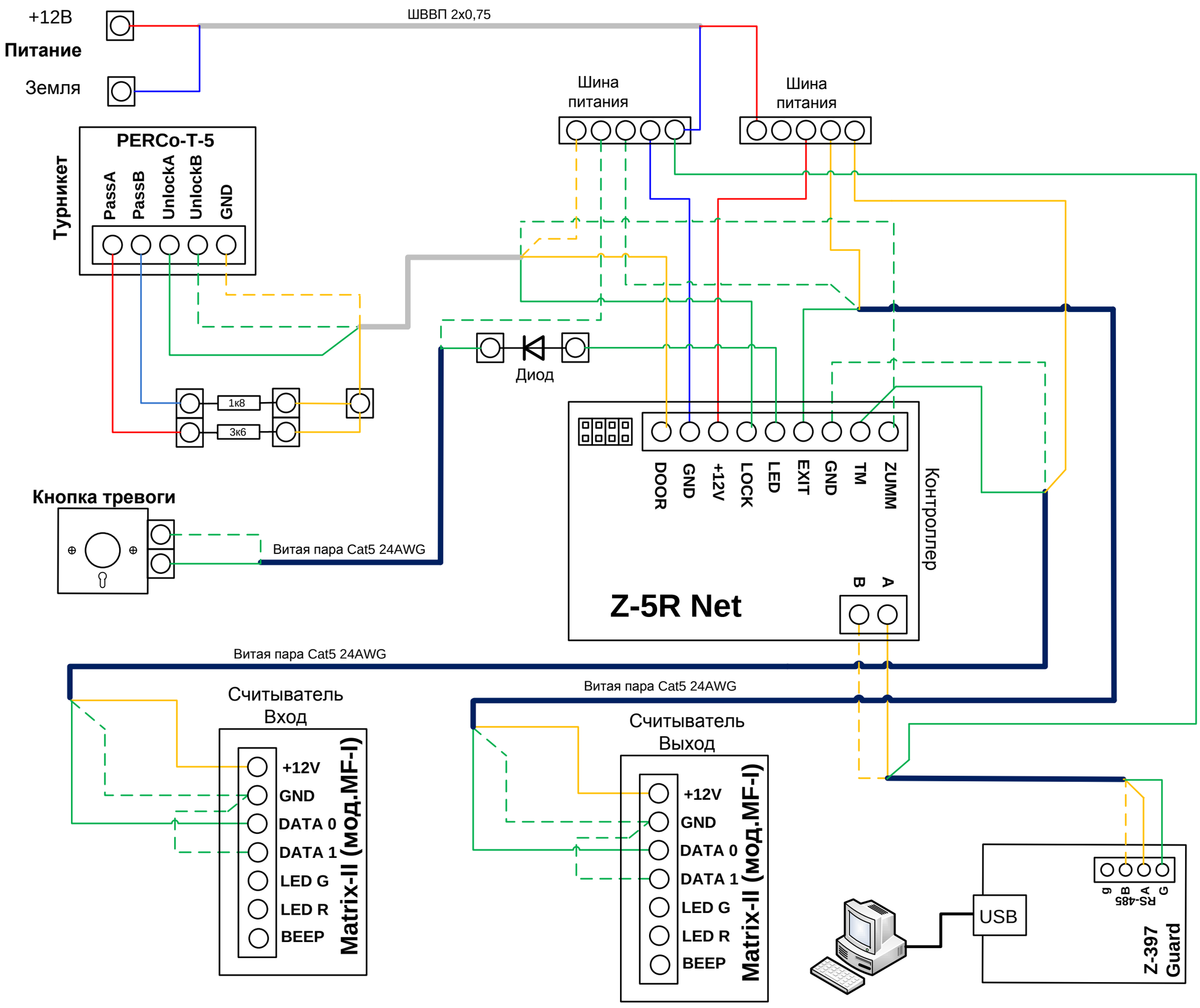
+12В
Питание
Земля
ШВВП 2х0,75
Шина питания
Шина питания
PERCo-T-5
Турникет
PassA
PassB
UnlockA
UnlockB
GND
Диод
1к8
3к6
Кнопка тревоги
Витая пара Cat5 24AWG
DOOR
GND
+12V
LOCK
LED
EXIT
GND
TM
ZUMM
Контроллер
Z-5R Net
B
A
Витая пара Cat5 24AWG
Витая пара Cat5 24AWG
Считыватель Вход
+12V
GND
DATA 0
DATA 1
LED G
LED R
BEEP
Matrix-II (мод.MF-I)
Считыватель Выход
+12V
GND
DATA 0
DATA 1
LED G
LED R
BEEP
Matrix-II (мод.MF-I)
USB
RS-485
g
B
A
G
Z-397 Guard