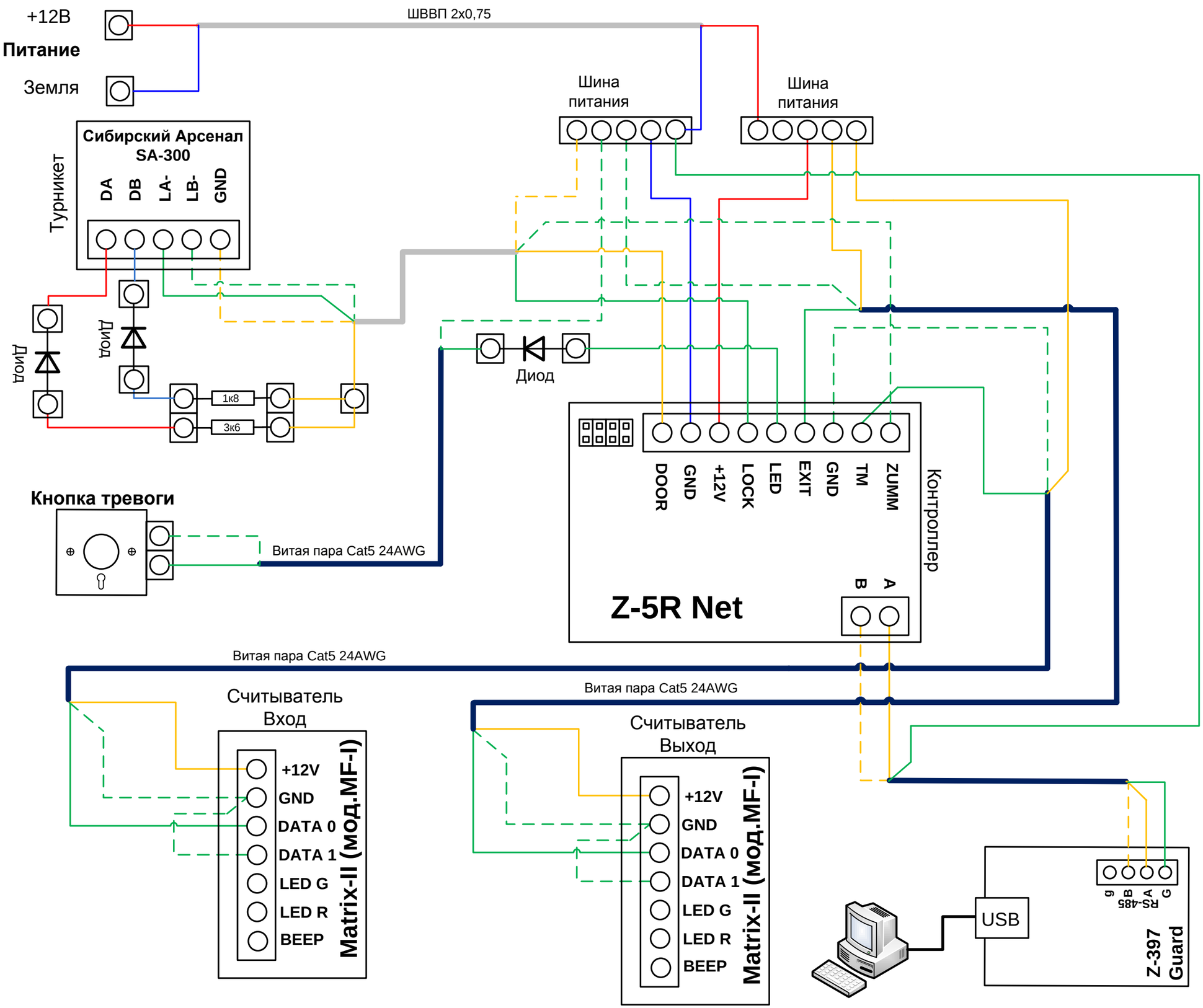
+12В
Питание
Земля
ШВВП 2х0,75
Шина питания
Шина питания
Сибирский Арсенал
SA-300
DA
DB
LA-
LB-
GND
Турникет
Диод
Диод
1к8
3к6
Диод
Кнопка тревоги
Витая пара Cat5 24AWG
DOOR
GND
+12V
LOCK
LED
EXIT
GND
TM
ZUMM
B
A
Контроллер
Z-5R Net
Витая пара Cat5 24AWG
Витая пара Cat5 24AWG
Считыватель
Вход
+12V
GND
DATA 0
DATA 1
LED G
LED R
BEEP
Matrix-II (мод.MF-I)
Считыватель
Выход
+12V
GND
DATA 0
DATA 1
LED G
LED R
BEEP
Matrix-II (мод.MF-I)
USB
RS-485
B
A
G
Z-397
Guard