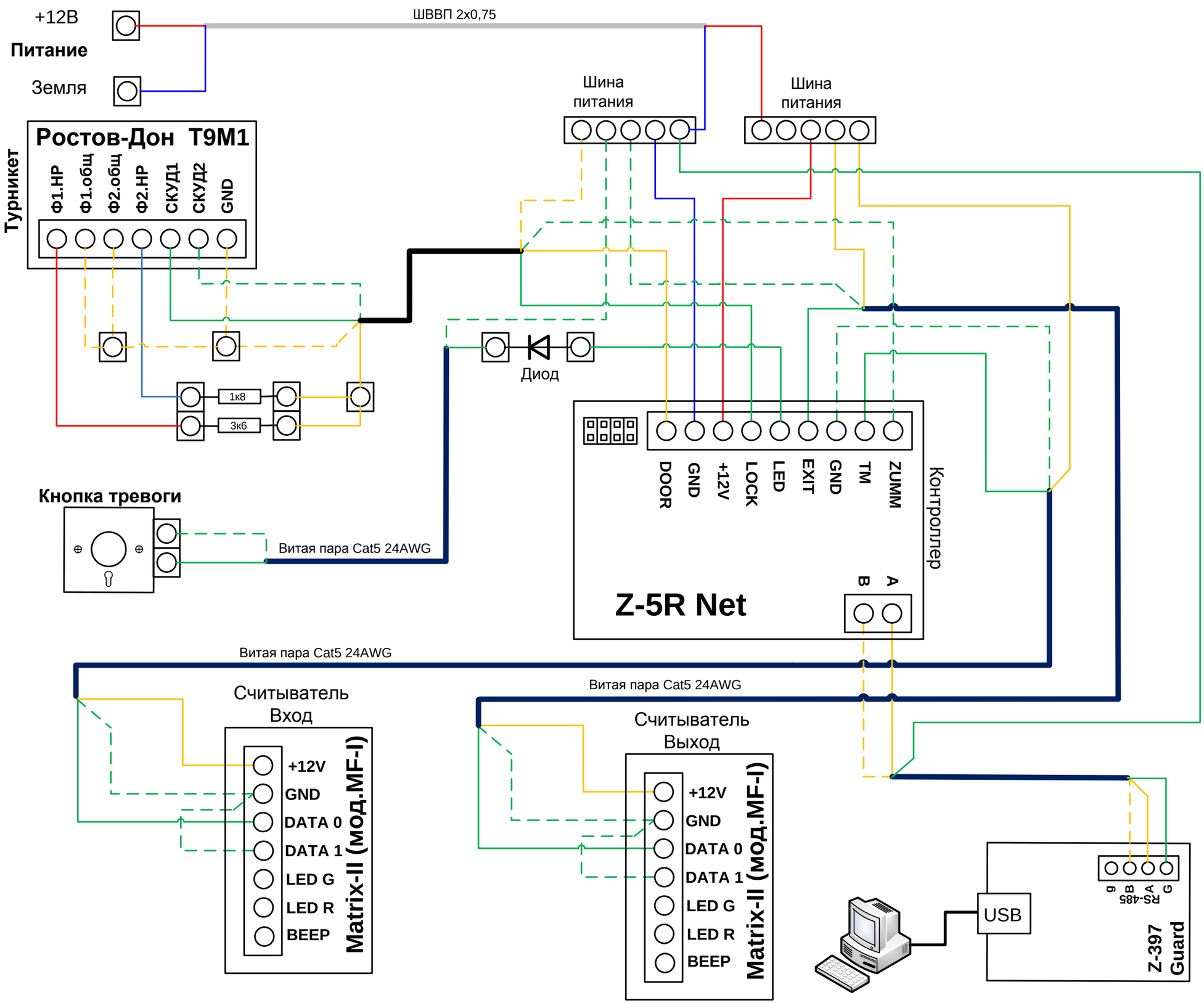
+12В
Питание
Земля
ШВВП 2х0,75
Шина питания
Шина питания
Ростов-Дон Т9М1
Турникет
Ф1.НР
Ф1.общ
Ф2.общ
Ф2.НР
СКУД1
СКУД2
GND
1к8
3к6
Диод
Кнопка тревоги
Витая пара Cat5 24AWG
DOOR
GND
+12V
LOCK
LED
EXIT
GND
TM
ZUMM
Контроллер
Z-5R Net
B
A
Витая пара Cat5 24AWG
Витая пара Cat5 24AWG
Считыватель Вход
+12V
GND
DATA 0
DATA 1
LED G
LED R
BEEP
Matrix-II (мод.MF-I)
Считыватель Выход
+12V
GND
DATA 0
DATA 1
LED G
LED R
BEEP
Matrix-II (мод.MF-I)
USB
RS-485
g
B
A
G
Z-397 Guard