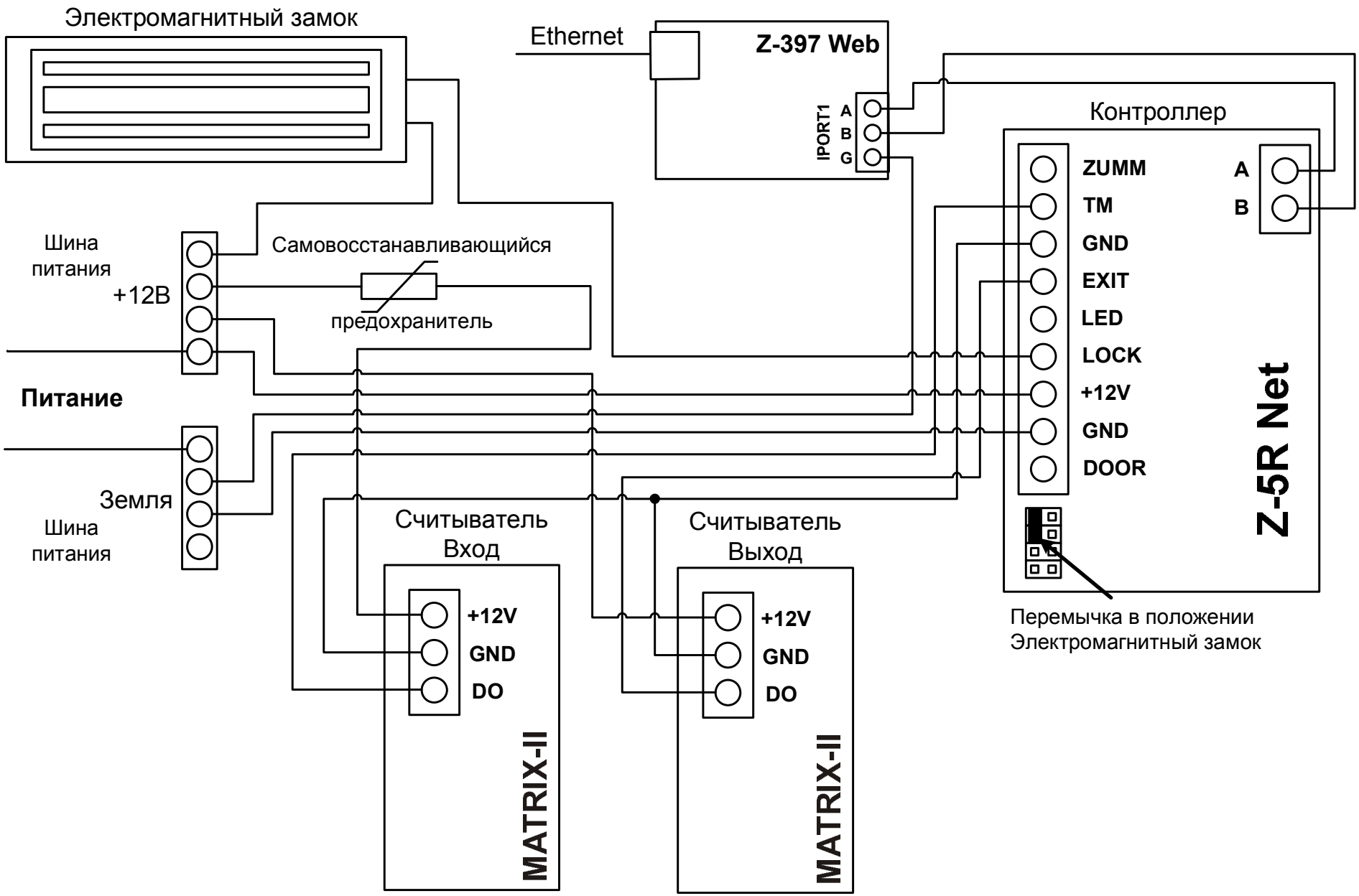
Электромагнитный замок
Ethernet
Z-397 Web
IPORT1
A
B
G
Контроллер
ZUMM
TM
GND
EXIT
LED
LOCK
+12V
GND
DOOR
A
B
Z-5R Net
Шина
питания
+12В
Самовосстанавливающийся
предохранитель
Питание
Земля
Шина
питания
Считыватель
Вход
+12V
GND
DO
MATRIX-II
Считыватель
Выход
+12V
GND
DO
MATRIX-II
Перемычка в положении
Электромагнитный замок