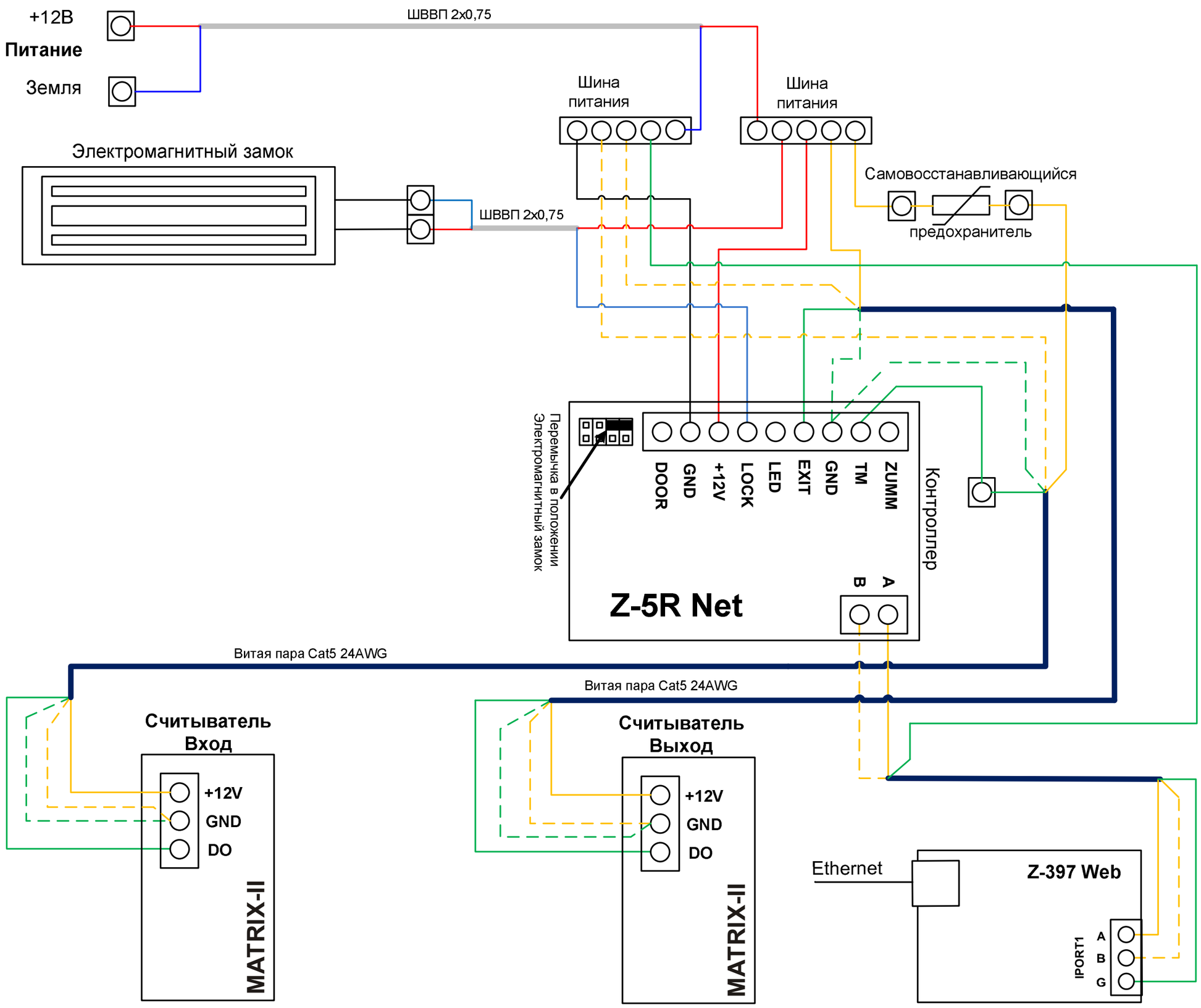
+12В
Питание
Земля
ШВВП 2х0,75
Шина питания
Шина питания
Электромагнитный замок
ШВВП 2х0,75
Самовосстанавливающийся предохранитель
Перемычка в положении Электромагнитный замок
ZUMM
TM
GND
EXIT
LED
LOCK
+12V
GND
DOOR
Контроллер
Z-5R Net
A
B
Витая пара Cat5 24AWG
Витая пара Cat5 24AWG
Считыватель Вход
+12V
GND
DO
MATRIX-II
Считыватель Выход
+12V
GND
DO
MATRIX-II
Ethernet
Z-397 Web
IPORT1
A
B
G