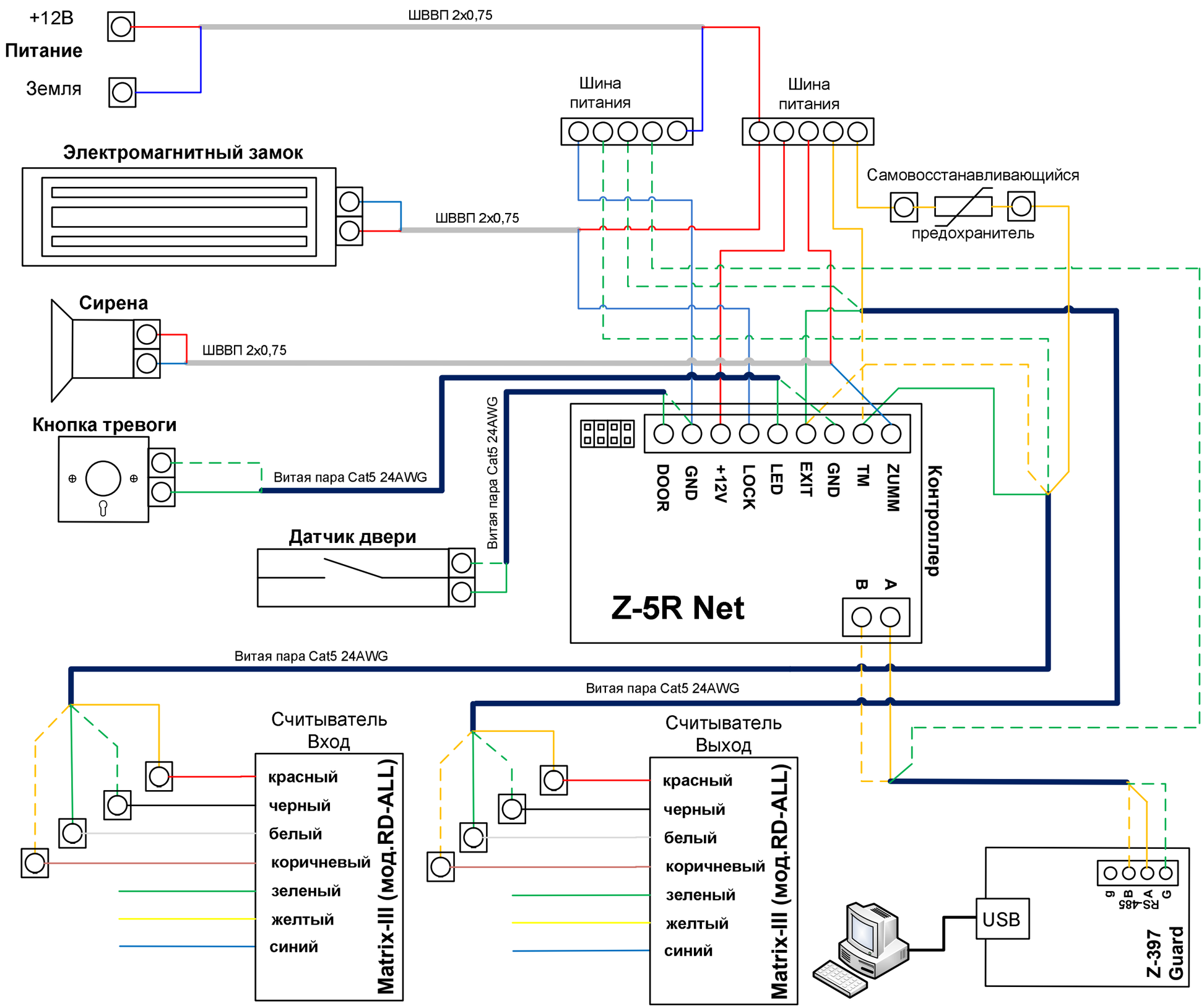
+12В
Питание
Земля
ШВВП 2х0,75
Шина питания
Шина питания
Электромагнитный замок
ШВВП 2х0,75
Самовосстанавливающийся предохранитель
Сирена
ШВВП 2х0,75
Кнопка тревоги
Витая пара Cat5 24AWG
Витая пара Cat5 24AWG
Датчик двери
DOOR
GND
+12V
LOCK
LED
EXIT
GND
TM
ZUMM
Контроллер
Z-5R Net
B
A
Витая пара Cat5 24AWG
Витая пара Cat5 24AWG
Считыватель Вход
красный
черный
белый
коричневый
зеленый
желтый
синий
Matrix-III (мод.RD-ALL)
Считыватель Выход
красный
черный
белый
коричневый
зеленый
желтый
синий
Matrix-III (мод.RD-ALL)
USB
RS485
g
B
A
G
Z-397 Guard