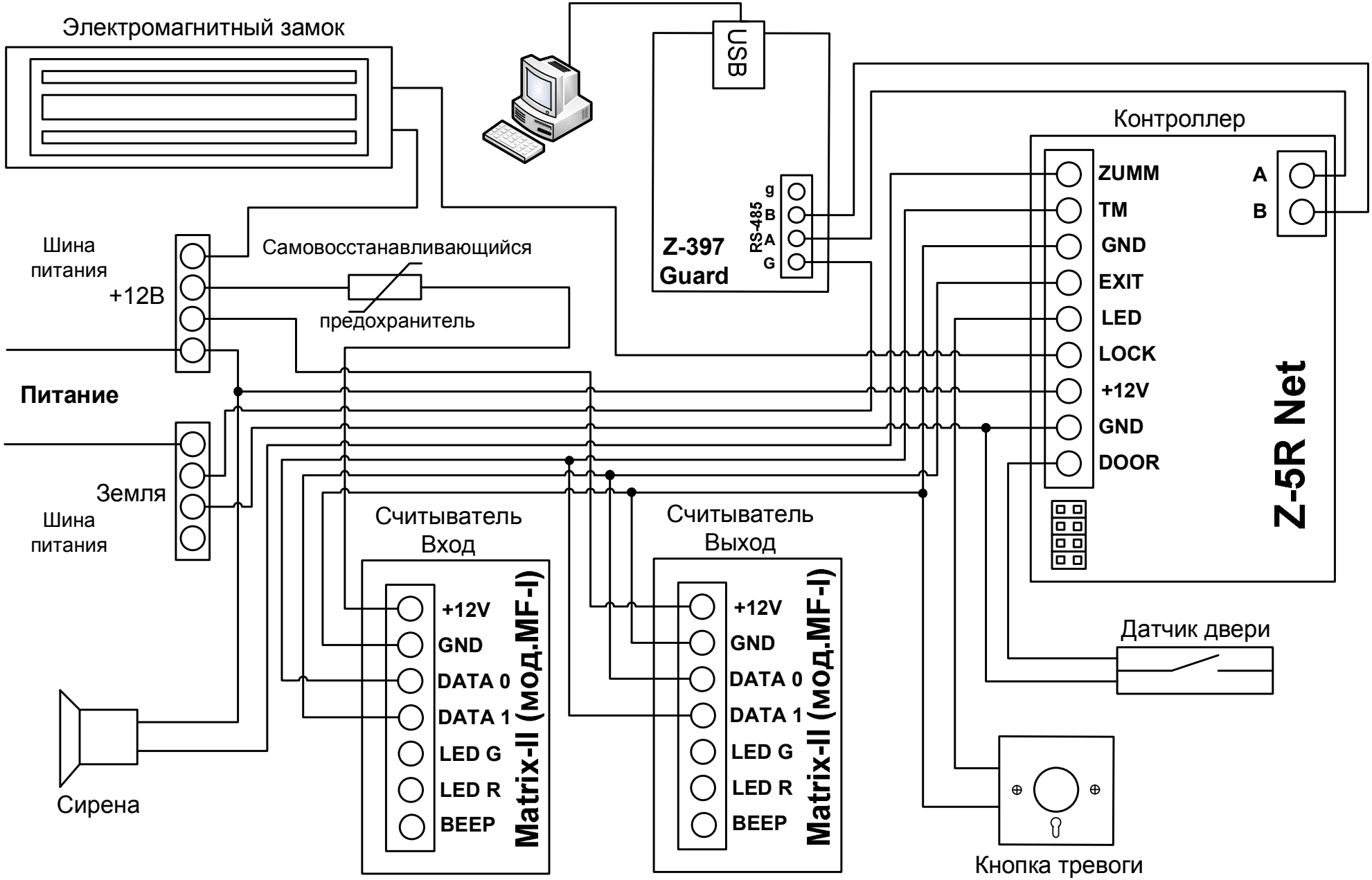
Электромагнитный замок
USB
Контроллер
ZUMM
TM
GND
EXIT
LED
LOCK
+12V
GND
DOOR
A
B
Z-5R Net
Z-397
Guard
RS-485
g
B
A
G
Шина
питания
+12В
Самовосстанавливающийся
предохранитель
Питание
Земля
Шина
питания
Считыватель
Вход
+12V
GND
DATA 0
DATA 1
LED G
LED R
BEEP
Matrix-II (мод.MF-I)
Считыватель
Выход
+12V
GND
DATA 0
DATA 1
LED G
LED R
BEEP
Matrix-II (мод.MF-I)
Датчик двери
Сирена
Кнопка тревоги