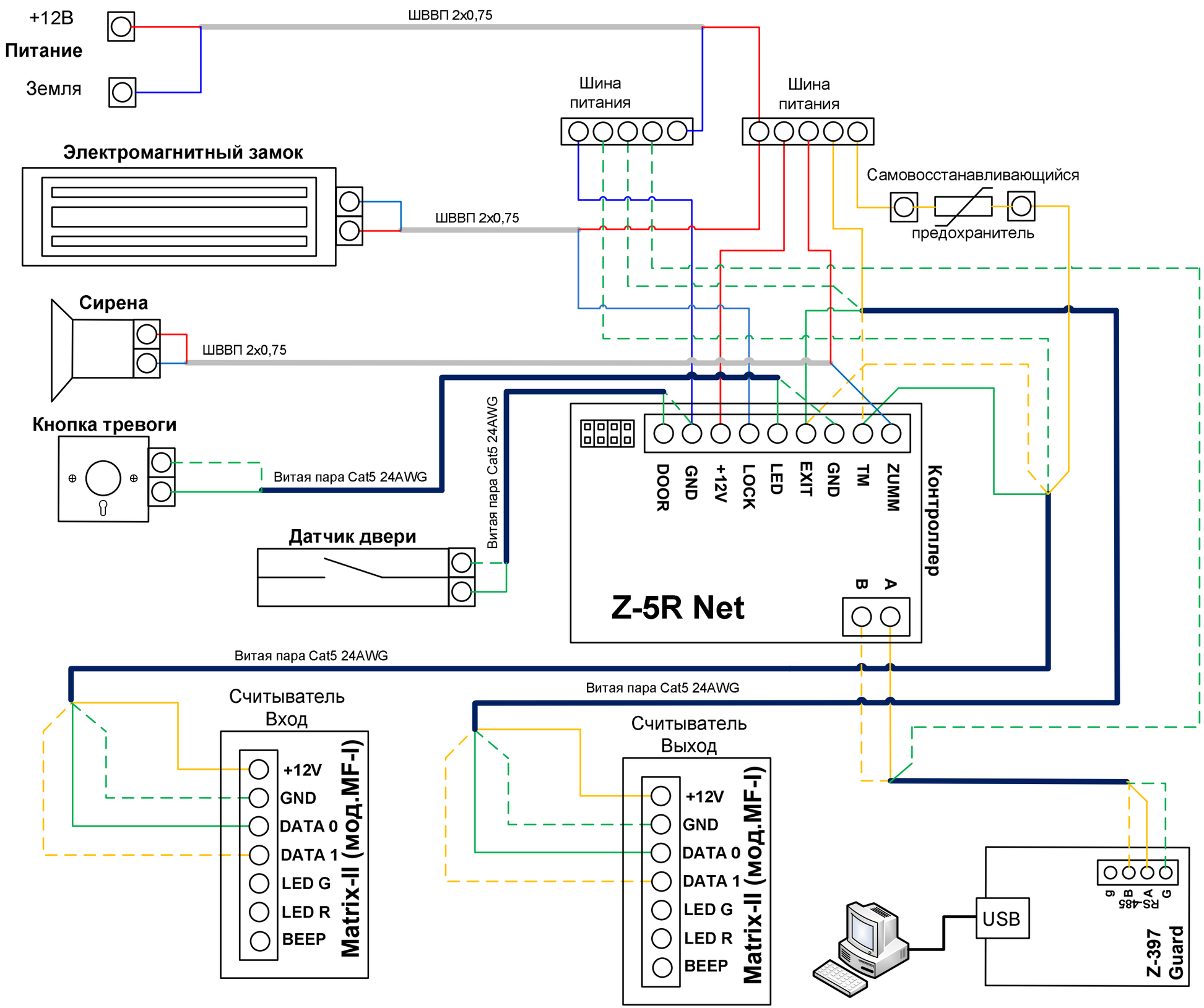
+12В
Питание
Земля
ШВВП 2х0,75
Шина питания
Шина питания
Электромагнитный замок
ШВВП 2х0,75
Самовосстанавливающийся
предохранитель
Сирена
ШВВП 2х0,75
Кнопка тревоги
Витая пара Cat5 24AWG
Витая пара Cat5 24AWG
Датчик двери
DOOR
GND
+12V
LOCK
LED
EXIT
GND
TM
ZUMM
Контроллер
B
A
Z-5R Net
Витая пара Cat5 24AWG
Витая пара Cat5 24AWG
Считыватель Вход
+12V
GND
DATA 0
DATA 1
LED G
LED R
BEEP
Matrix-II (мод.MF-I)
Считыватель Выход
+12V
GND
DATA 0
DATA 1
LED G
LED R
BEEP
Matrix-II (мод.MF-I)
USB
g
B
A
G
RS-485
Z-397 Guard