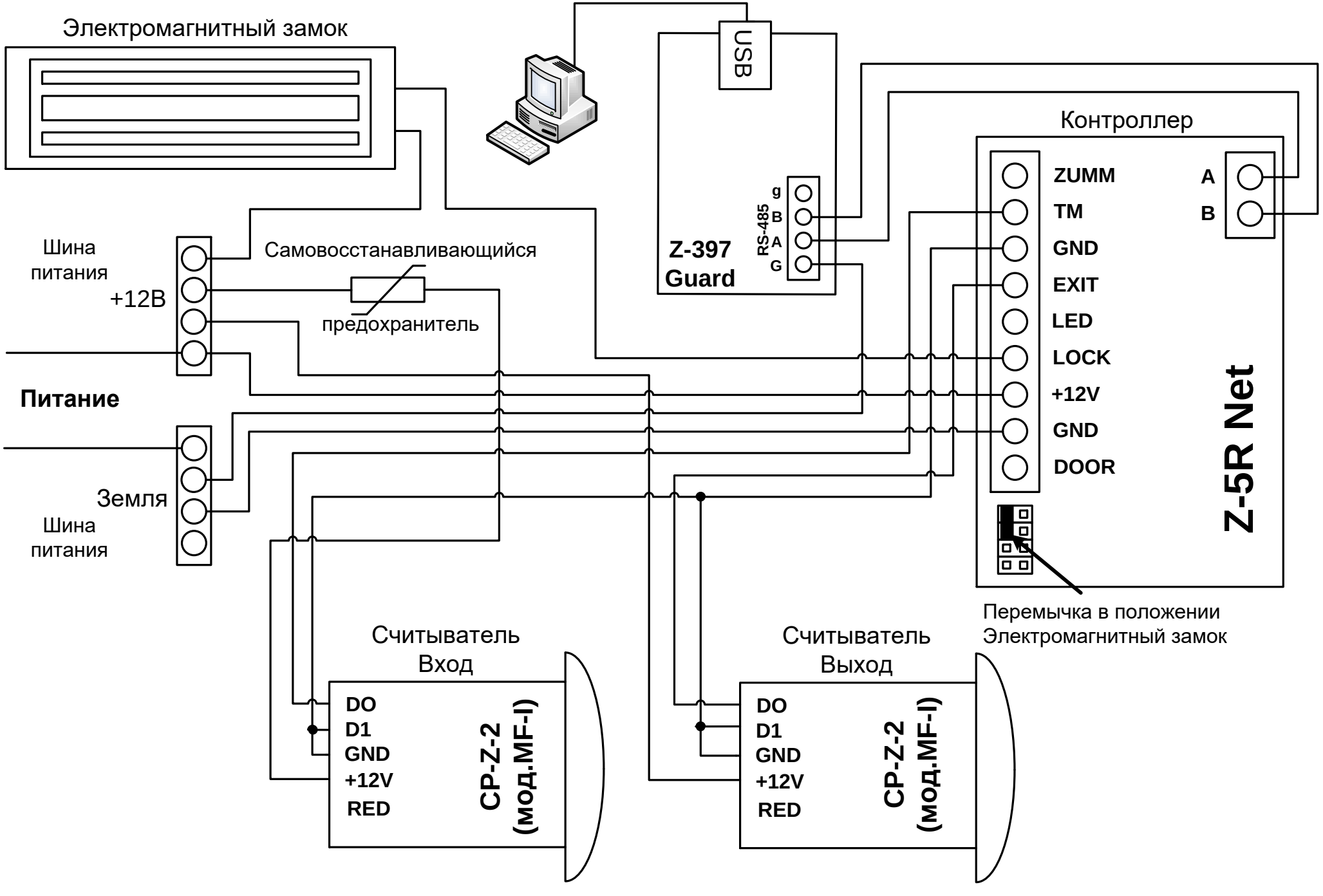
Электромагнитный замок
USB
Контроллер
ZUMM
TM
GND
EXIT
LED
LOCK
+12V
GND
DOOR
A
B
Z-5R Net
g
B
A
G
RS-485
Z-397
Guard
Шина
питания
+12В
Самовосстанавливающийся
предохранитель
Питание
Земля
Шина
питания
Перемычка в положении
Электромагнитный замок
Считыватель
Вход
DO
D1
GND
+12V
RED
CP-Z-2
(мод.MF-I)
Считыватель
Выход
DO
D1
GND
+12V
RED
CP-Z-2
(мод.MF-I)