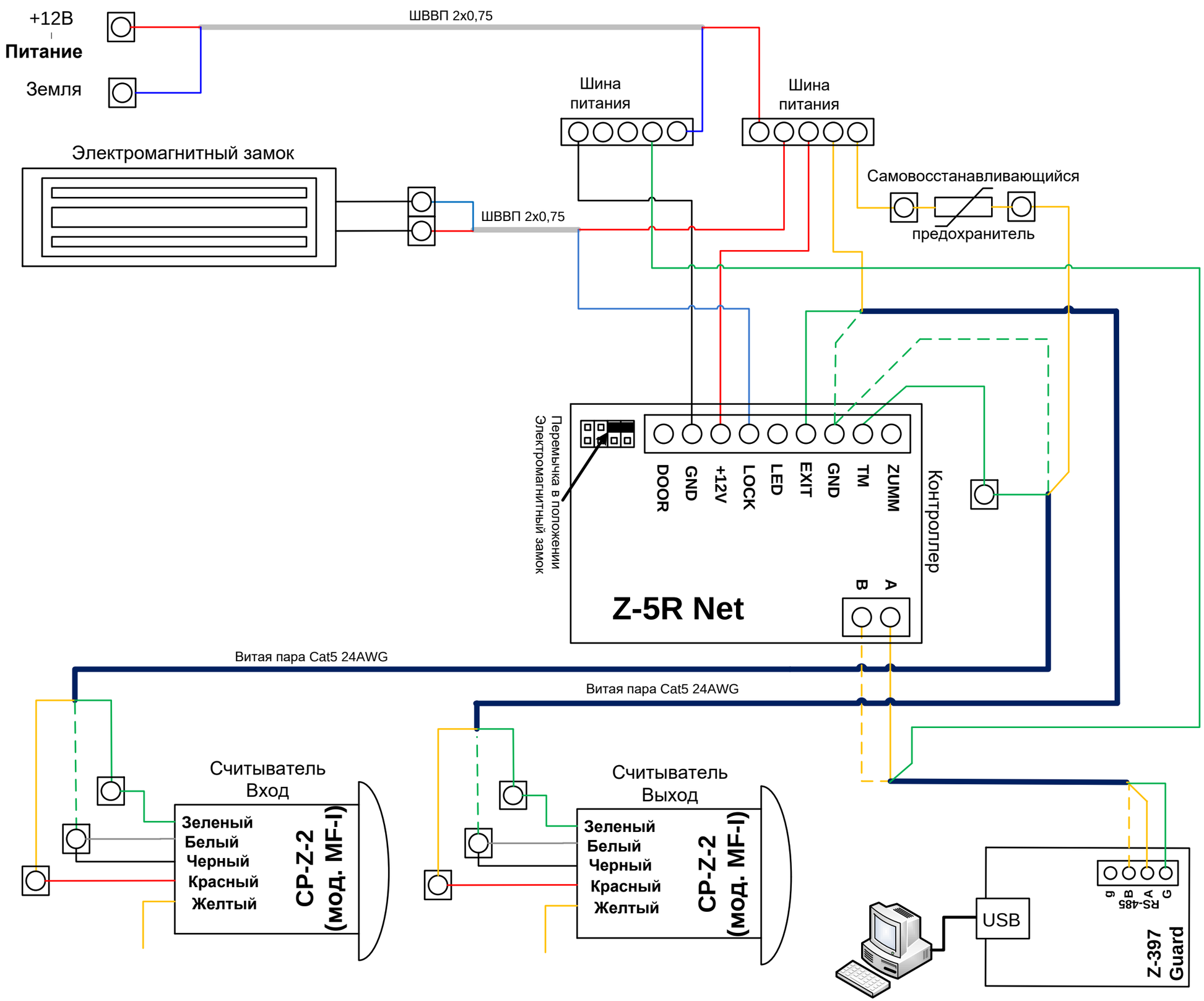
+12В
Питание
Земля
ШВВП 2х0,75
Шина питания
Шина питания
Электромагнитный замок
ШВВП 2х0,75
Самовосстанавливающийся предохранитель
Перемычка в положении Электромагнитный замок
DOOR
GND
+12V
LOCK
LED
EXIT
GND
TM
ZUMM
Z-5R Net
Контроллер
B
A
Витая пара Cat5 24AWG
Витая пара Cat5 24AWG
Считыватель Вход
Зеленый
Белый
Черный
Красный
Желтый
CP-Z-2 (мод. MF-I)
Считыватель Выход
Зеленый
Белый
Черный
Красный
Желтый
CP-Z-2 (мод. MF-I)
USB
RS-485
g B A G
Z-397 Guard