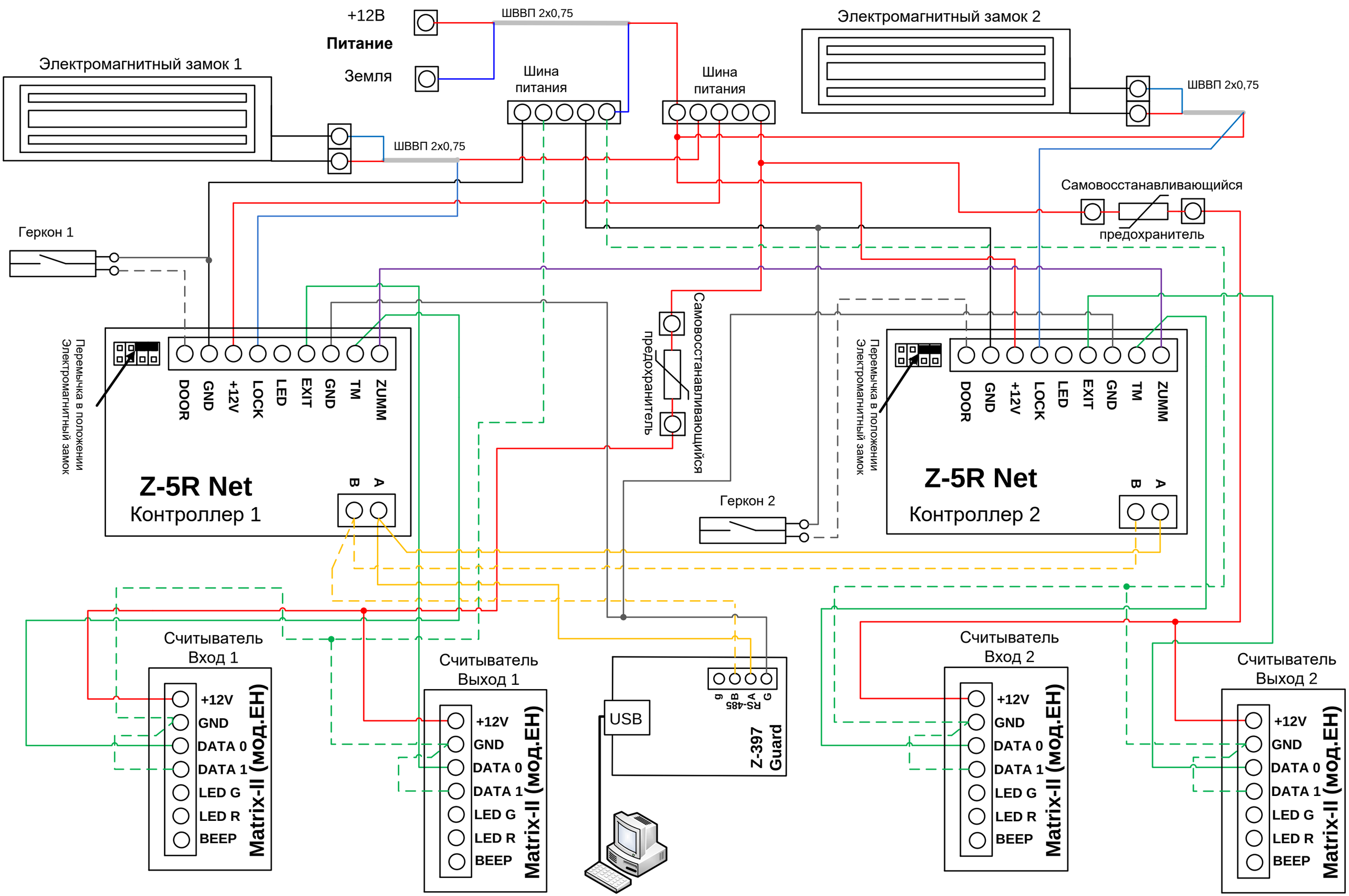
+12В
Питание
Земля
ШВВП 2х0,75
Электромагнитный замок 1
Электромагнитный замок 2
Шина питания
Шина питания
ШВВП 2х0,75
ШВВП 2х0,75
Самовосстанавливающийся предохранитель
Геркон 1
Самовосстанавливающийся предохранитель
Перемычка в положении Электромагнитный замок
DOOR
GND
+12V
LOCK
LED
EXIT
GND
TM
ZUMM
Z-5R Net
Контроллер 1
A
B
Геркон 2
Перемычка в положении Электромагнитный замок
DOOR
GND
+12V
LOCK
LED
EXIT
GND
TM
ZUMM
Z-5R Net
Контроллер 2
A
B
Считыватель Вход 1
+12V
GND
DATA 0
DATA 1
LED G
LED R
BEEP
Matrix-II (мод.ЕН)
Считыватель Выход 1
+12V
GND
DATA 0
DATA 1
LED G
LED R
BEEP
Matrix-II (мод.ЕН)
USB
RS-485
G
A
B
g
Z-397 Guard
Считыватель Вход 2
+12V
GND
DATA 0
DATA 1
LED G
LED R
BEEP
Matrix-II (мод.ЕН)
Считыватель Выход 2
+12V
GND
DATA 0
DATA 1
LED G
LED R
BEEP
Matrix-II (мод.ЕН)