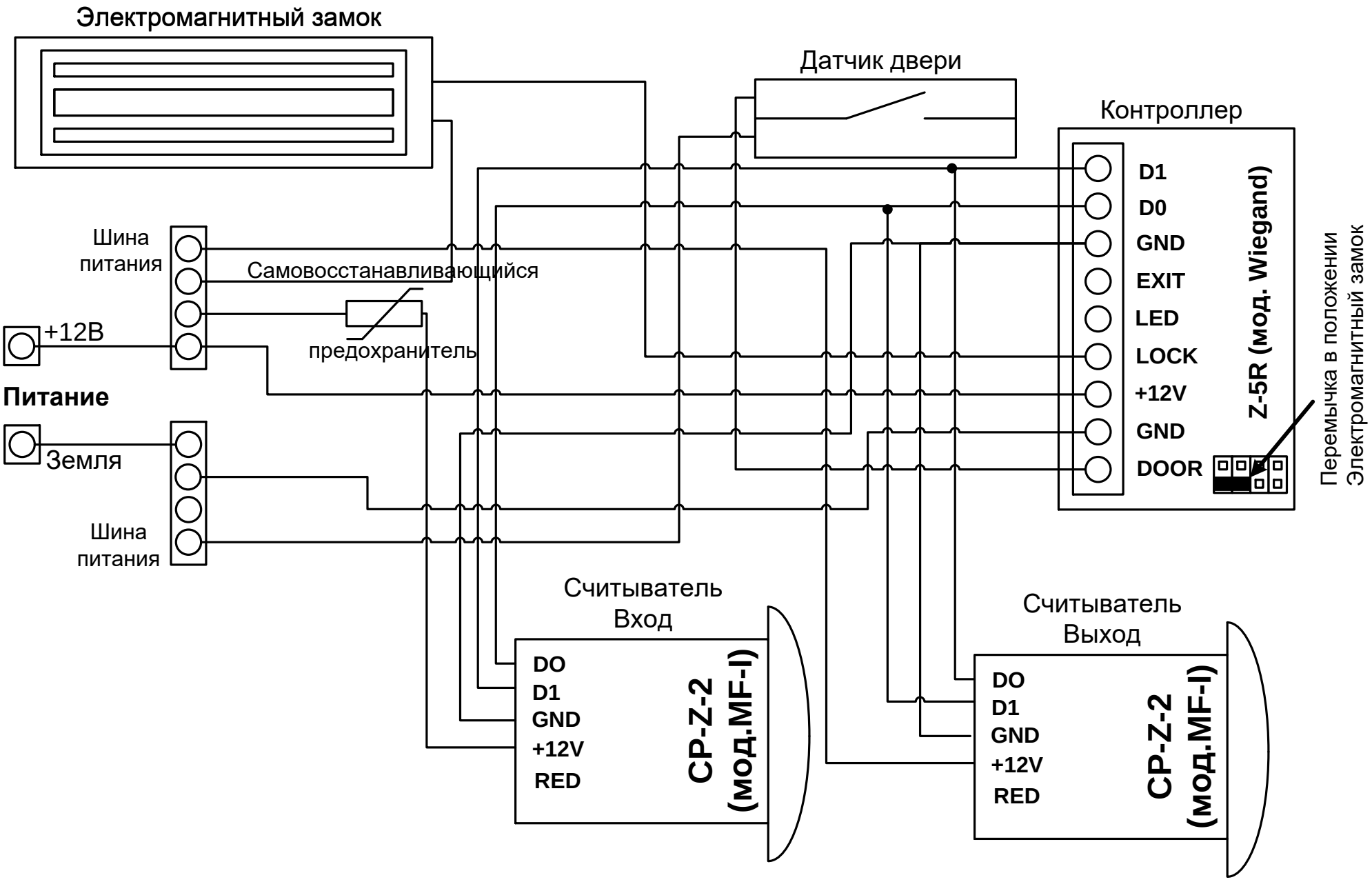
Электромагнитный замок
Датчик двери
Контроллер
D1
D0
GND
EXIT
LED
LOCK
+12V
GND
DOOR
Z-5R (мод. Wiegand)
Перемычка в положении Электромагнитный замок
Шина питания
Самовосстанавливающийся предохранитель
+12В
Питание
Земля
Шина питания
Считыватель Вход
DO
D1
GND
+12V
RED
CP-Z-2 (мод.MF-I)
Считыватель Выход
DO
D1
GND
+12V
RED
CP-Z-2 (мод.MF-I)