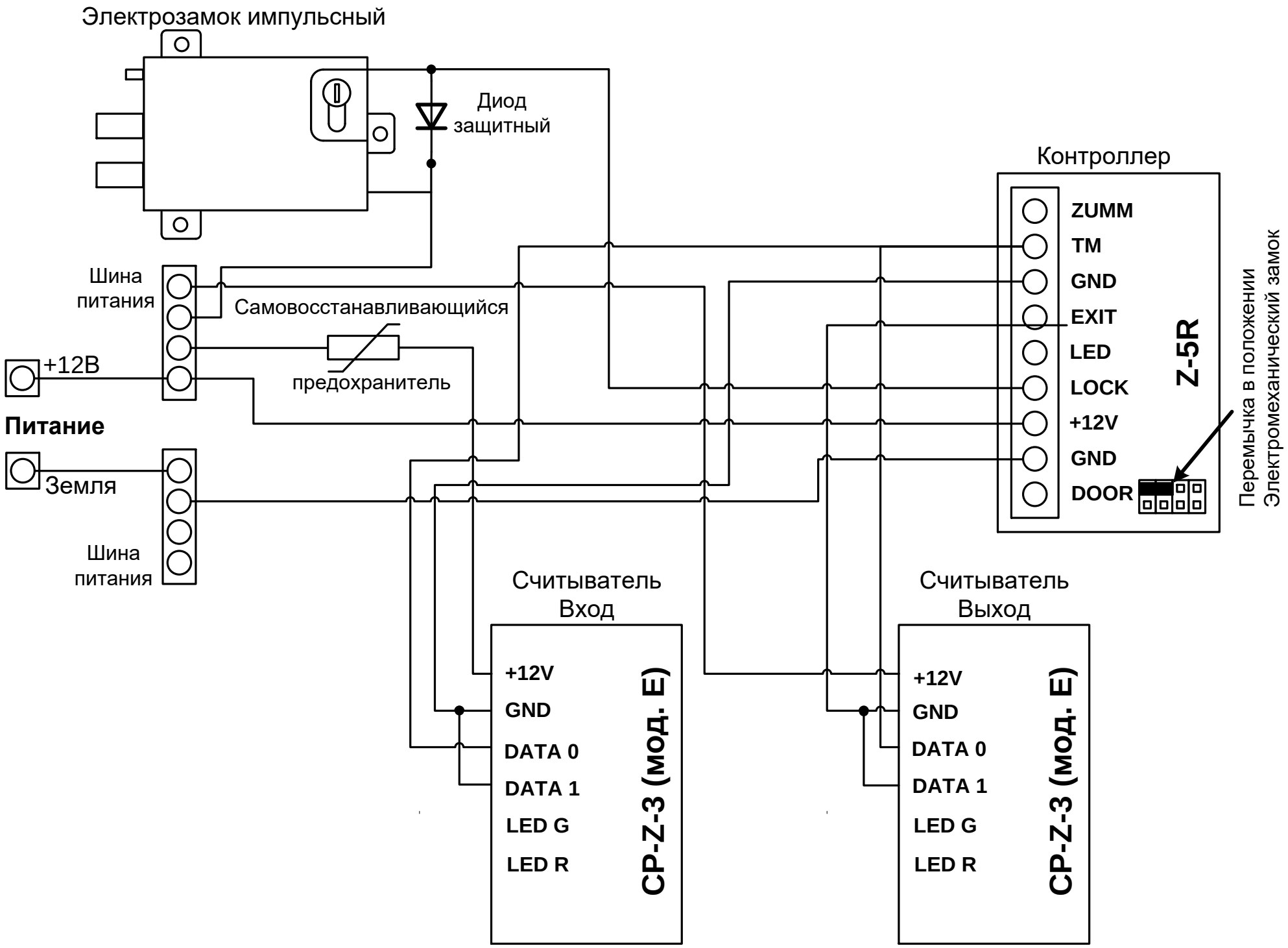
Электрозамок импульсный
Диод
защитный
Контроллер
ZUMM
TM
GND
EXIT
LED
LOCK
+12V
GND
DOOR
Z-5R
Перемычка в положении
Электромеханический замок
Шина
питания
Самовосстанавливающийся
предохранитель
+12В
Питание
Земля
Шина
питания
Считыватель
Вход
+12V
GND
DATA 0
DATA 1
LED G
LED R
CP-Z-3 (мод. E)
Считыватель
Выход
+12V
GND
DATA 0
DATA 1
LED G
LED R
CP-Z-3 (мод. E)