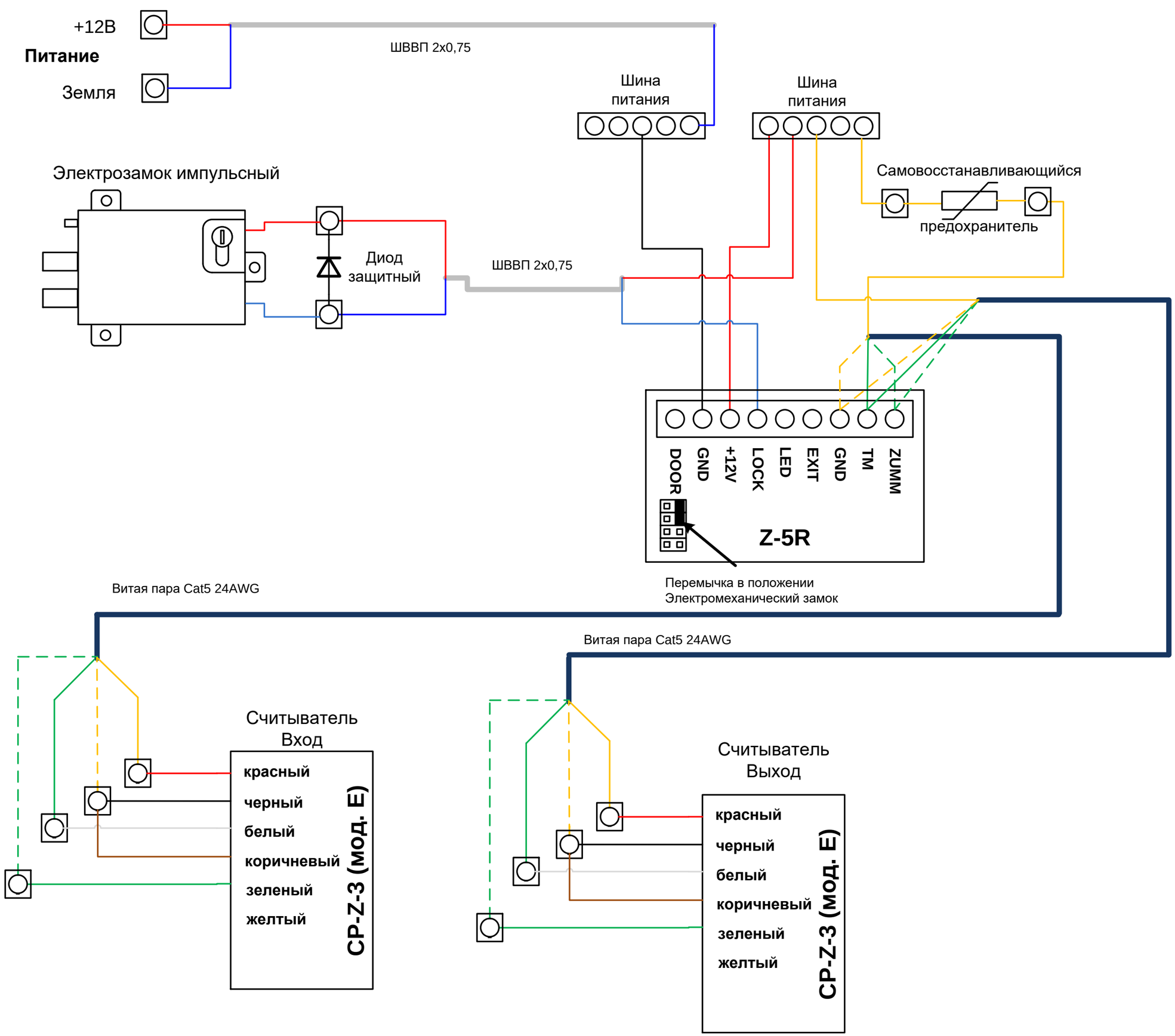
+12В
Питание
Земля
ШВВП 2х0,75
Шина питания
Шина питания
Электрозамок импульсный
Диод защитный
ШВВП 2х0,75
Самовосстанавливающийся предохранитель
DOOR
GND
+12V
LOCK
LED
EXIT
GND
TM
ZUMM
Z-5R
Перемычка в положении Электромеханический замок
Витая пара Cat5 24AWG
Витая пара Cat5 24AWG
Считыватель Вход
красный
черный
белый
коричневый
зеленый
желтый
CP-Z-3 (мод. E)
Считыватель Выход
красный
черный
белый
коричневый
зеленый
желтый
CP-Z-3 (мод. E)