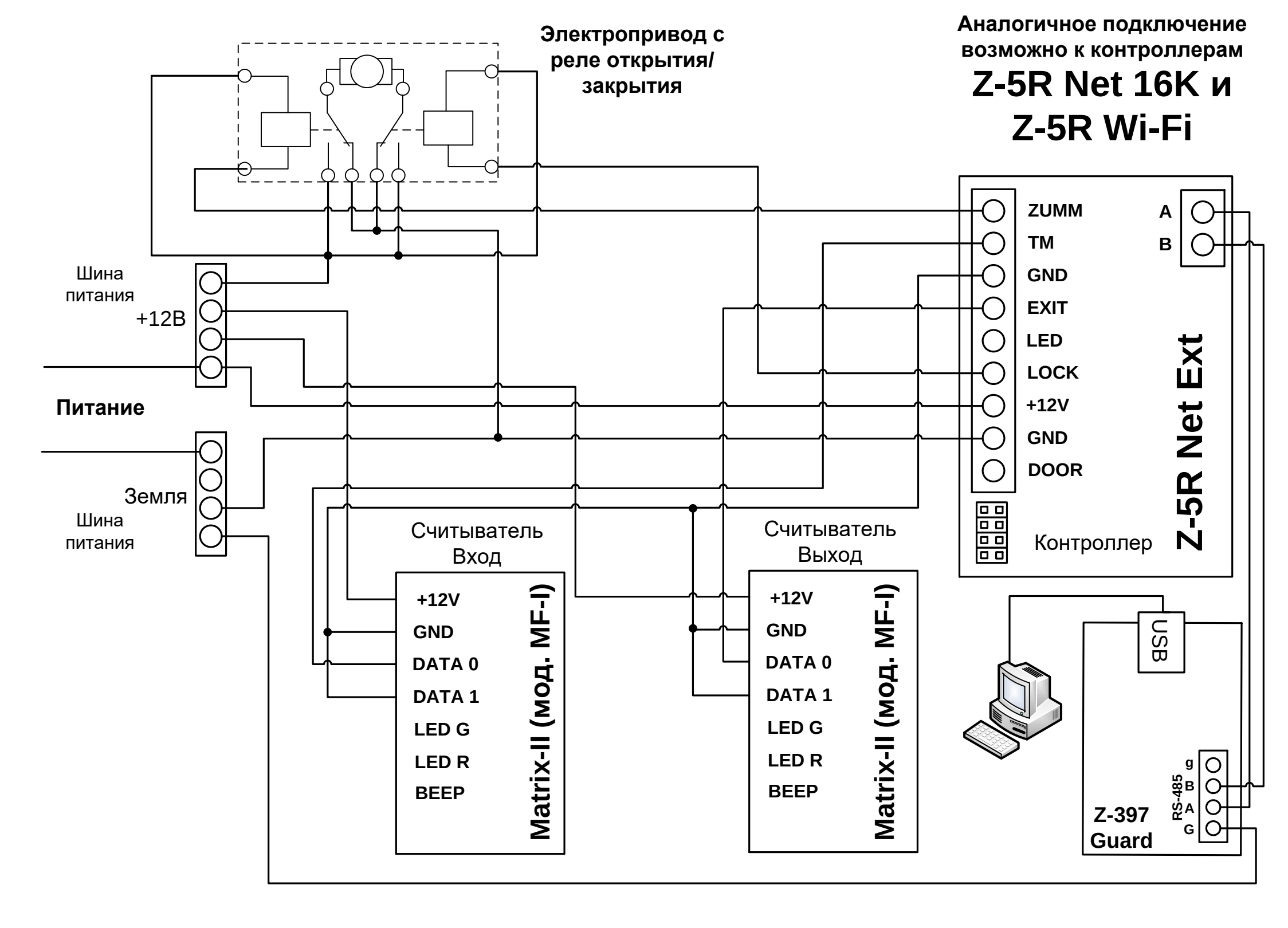
Аналогичное подключение возможно к контроллерам
Z-5R Net 16K и
Z-5R Wi-Fi
Электропривод с реле открытия/ закрытия
Шина питания
+12В
Питание
Земля
Шина питания
ZUMM
TM
GND
EXIT
LED
LOCK
+12V
GND
DOOR
A
B
Z-5R Net Ext
Контроллер
Считыватель Вход
+12V
GND
DATA 0
DATA 1
LED G
LED R
BEEP
Matrix-II (мод. MF-I)
Считыватель Выход
+12V
GND
DATA 0
DATA 1
LED G
LED R
BEEP
Matrix-II (мод. MF-I)
USB
RS-485
g
B
A
G
Z-397
Guard