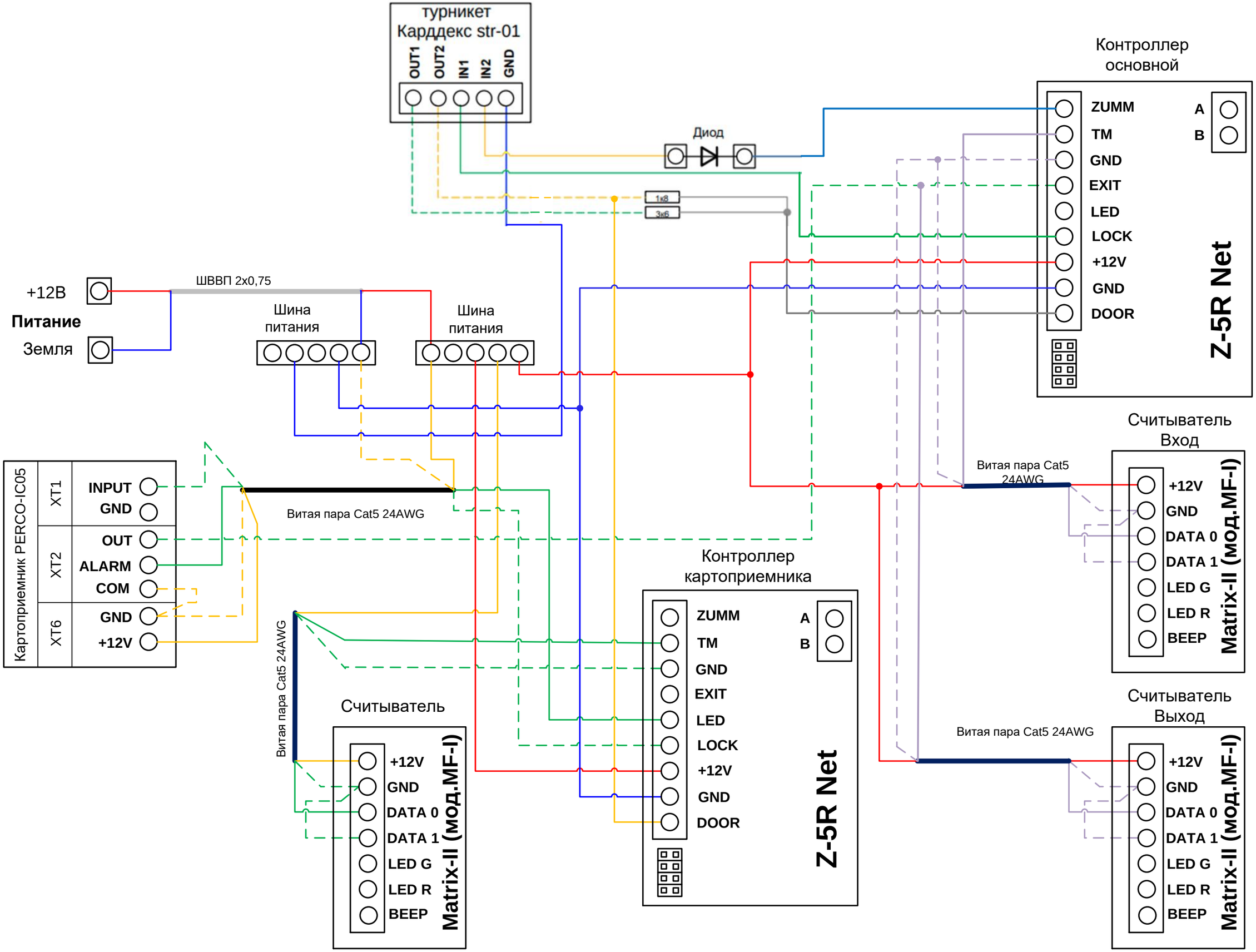
турникет
Карддекс str-01
OUT1
OUT2
IN1
IN2
GND
Диод
1x8
3x6
Контроллер
основной
ZUMM
TM
GND
EXIT
LED
LOCK
+12V
GND
DOOR
A
B
Z-5R Net
+12В
Питание
Земля
ШВВП 2x0,75
Шина
питания
Шина
питания
Витая пара Cat5 24AWG
Считыватель
Вход
+12V
GND
DATA 0
DATA 1
LED G
LED R
BEEP
Matrix-II (мод.MF-I)
Картоприемник PERCO-IC05
XT1
INPUT
GND
XT2
OUT
ALARM
COM
XT6
GND
+12V
Витая пара Cat5 24AWG
Контроллер
картоприемника
ZUMM
TM
GND
EXIT
LED
LOCK
+12V
GND
DOOR
A
B
Z-5R Net
Витая пара Cat5 24AWG
Считыватель
+12V
GND
DATA 0
DATA 1
LED G
LED R
BEEP
Matrix-II (мод.MF-I)
Витая пара Cat5 24AWG
Считыватель
Выход
+12V
GND
DATA 0
DATA 1
LED G
LED R
BEEP
Matrix-II (мод.MF-I)