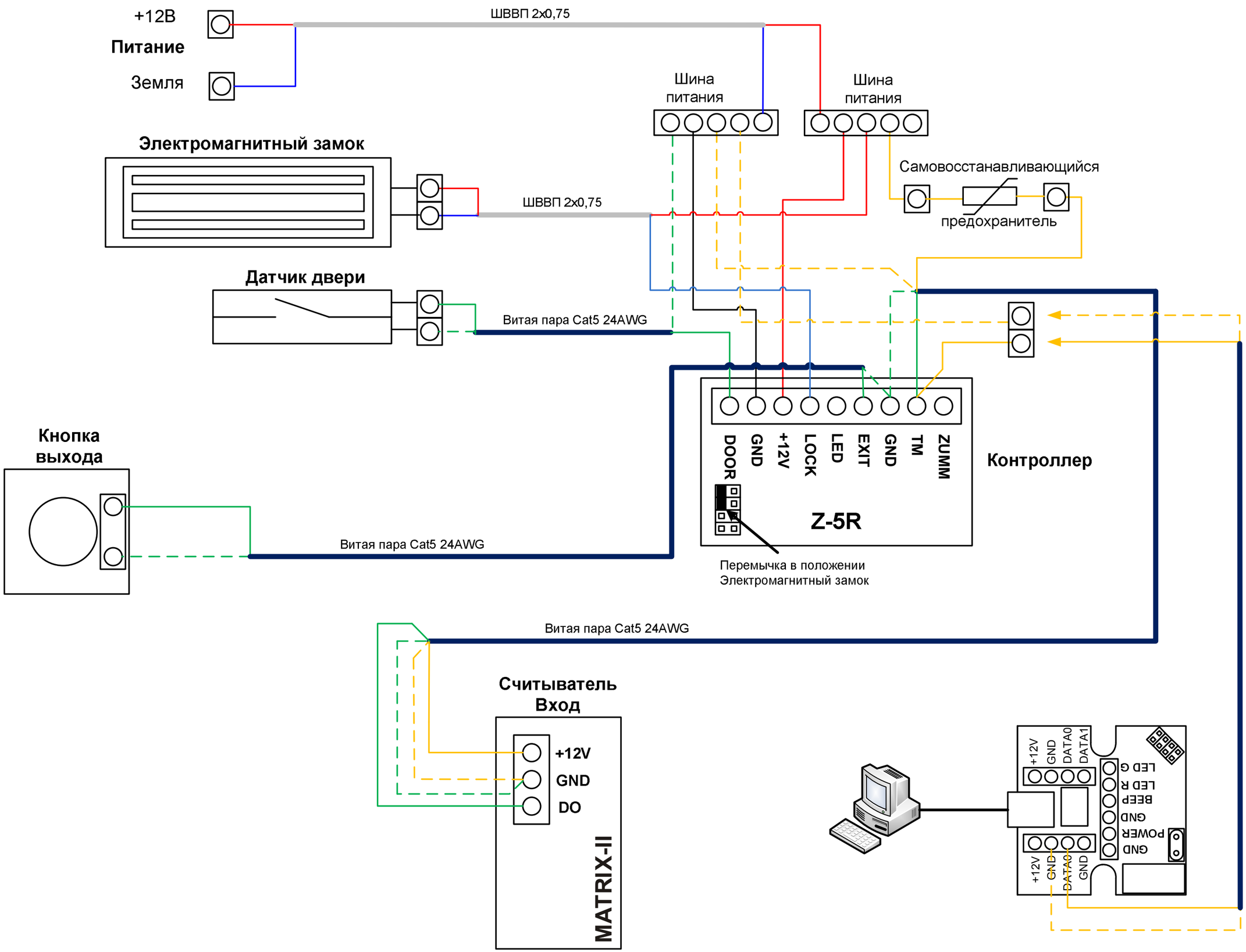
+12В
Питание
Земля
ШВВП 2x0,75
Шина питания
Шина питания
Электромагнитный замок
ШВВП 2x0,75
Самовосстанавливающийся предохранитель
Датчик двери
Витая пара Cat5 24AWG
Кнопка выхода
Витая пара Cat5 24AWG
DOOR
GND
+12V
LOCK
LED
EXIT
GND
TM
ZUMM
Z-5R
Контроллер
Перемычка в положении Электромагнитный замок
Витая пара Cat5 24AWG
Считыватель Вход
+12V
GND
DO
MATRIX-II
+12V
GND
DATA0
DATA1
LED G
LED R
BEEP
GND
POWER
GND
+12V
GND
DATA0
GND